FICAPOÇÕES

PROPOSTA FINAL

À COMPANHIA CAMPOLARGUENSE DE ENERGIA - COCEL
Ref.: LICITAÇÃO N.º 013/2026

Prezados Senhores:

Tem a presente a finalidade de apresentar a nossa proposta para fornecimento de CONECTORES, ESPAÇADORES E ESTRIBOS, de acordo com as quantidades e características constantes do Anexo I, do Edital de Licitação n.º 013/2026, considerando:

1. que o prazo de validade da Proposta, contado a partir da data de sua apresentação, é de 60 (sessenta) dias;
2. que o local de entrega é na Rua Bom Jesus, n.º 1099 - Almoxarifado da COCEL, c/descarga, sendo frete CIF;
3. que o prazo de entrega é de até 45 dias da assinatura do contrato ou da emissão da ordem de compra;
4. que o pagamento deverá ser efetuado em 01 (uma) parcela, no prazo de 30 dias a contar da data da entrega da mercadoria;
5. que o material em questão terá garantia de 12 meses;
6. que concordamos em firmar o contrato para fornecimento do(s) objeto(s) relacionados nesta proposta, pelo(s) preço(s) apresentado através do lance registrado e oferecido por nosso representante credenciado;
7. que o preço ofertado é de:

ITEM 02 (LOTE) AMPLA PARTICIPAÇÃO

SUBITEM 01 – 100 (CEM) UNIDADES DE ESTRIBO COM CONECTOR DERIVAÇÃO CUNHA CABO 35mm²/2AWG. ESTRIBO COM CONECTOR DERIVAÇÃO CUNHA PARA CABO COBERTO35mm² E CABO DE ALUMÍNIO NU 2AWG, FABRICADO EM COBRE ELETROLÍTICO, TEMPERA DURA, COM CONDUTIVIDADE ELÉTRICA MÍNIMA DE 98% IACS A 20°C, REVESTIDO DE ESTANHO POR IMERSÃO À QUENTE CONFORME NBR 6323 OU POR PROCESSO ELETROLÍTICO, COM CAMADA DE ESPESSURA MÍNIMA DE 8μm. DEVERÁ ESTAR IDENTIFICADO DE FORMA LEGÍVEL NO MÍNIMO O NOME OU MARCA DO FABRICANTE, E

BITOLA EM mm²/AWG DE SUA APLICAÇÃO. CÓDIGO COCEL 30100. DE ACORDO COM ET. COCEL.160 VIGENTE.

MARCA: INTELLI

- **Preço unitário proposto (1):** R$ 110,82
- **Preço unitário proposto equalizado (2):** R$ 121,14
- **Valor total proposto para o item:** R$ 11.082,00
- **Valor total proposto equalizado para o item:** R$ 12.114,00

SUBITEM 02 – 50 (CINQUENTA) UNIDADES DE ESTRIBO COM CONECTOR DERIVAÇÃO CUNHA CABO 185mm²/336,4 AWG. ESTRIBO COM CONECTOR DERIVAÇÃO CUNHA PARA CABO COBERTO185mm² E CABO DE ALUMÍNIO NU 336,4AWG, FABRICADO EM COBRE ELETROLÍTICO, TEMPERA DURA, COM CONDUTIVIDADE ELÉTRICA MÍNIMA DE 98% IACS A 20°C, REVESTIDO DE ESTANHO POR IMERSÃO À QUENTE CONFORME NBR 6323 OU POR PROCESSO ELETROLÍTICO, COM CAMADA DE ESPESSURA MÍNIMA DE 8μm. DEVERÁ ESTAR IDENTIFICADO DE FORMA LEGÍVEL NO MÍNIMO O NOME OU MARCA DO FABRICANTE E BITOLA EM AWG/MM² DE SUA APLICAÇÃO. CÓDIGO COCEL 30101. DE ACORDO COM ET. COCEL.160 VIGENTE

MARCA: INTELLI

- **Preço unitário proposto (1):** R$ 120,72
- **Preço unitário proposto equalizado (2):** R$ 131,97
- **Valor total proposto para o item:** R$ 6.036,00
- **Valor total proposto equalizado para o item:** R$ 6.598,50

VALOR TOTAL PROPOSTO PARA O LOTE 2: R$ 17.118,00 DEZESETE MIL E CENTO E DEZOITO REAIS

VALOR TOTAL PROPOSTO EQUALIZADO PARA O LOTE2 : R$ 18.712,50 DEZOITO MIL E SETECENTOS E DOZE REAIS E CINQUENTA CENTAVOS

ITEM 03 (LOTE) AMPLA PARTICIPAÇÃO

SUBITEM 01 – 200 (DUZENTAS) UNIDADES DE CONECTOR DERIVAÇÃO DE CUNHA TIPO II - VERDE. PARA REDES DE AT E BT, RAMAL DE LIGAÇÃO E ILUMINAÇÃO PÚBLICA A SEREM INSTALADOS NAS REDES AÉREAS DE DISTRIBUIÇÃO, TIPO II, EMBALAGEM VERDE, DIMENSÕES COMPONENTE 'C' 19,0 X 28,4mm, COMPONENTE CUNHA 19,0 X 16,3mm, RESISTÊNCIA MÍNIMA À TRAÇÃO 20daN, FABRICADO EM LIGA DE COBRE COM TEOR

FICAPOCOF

MÁXIMO DE 31,5% DE ZINCO, COM REVESTIMENTO DE ESTANHO COM CAMADA DE ESPESSURA MÉDIA DE 12 µm. CADA CONECTOR DEVERÁ VIR COM COMPOSTO ANTIÓXIDO, NO CORPO E NA CUNHA EM QUANTIDADE ADEQUADA PARA SUA CONEXÃO. IDENTIFICAÇÃO DE FORMA LEGÍVEL E INDELÉVEL: NOME OU MARCA DO FABRICANTE, BITOLAS EM mm² OU DIÂMETROS NOMINAIS DO MENOR E MAIOR CABO APLICAVEL, CÓDIGO COCEL 30135. DE ACORDO COM ET. COCEL.158 VIGENTE.

MARCA: INTELLI

- **Preço unitário proposto (1):** R$ 22,67
- **Preço unitário proposto equalizado (2):** R$ 24,78
- **Valor total proposto para o item:** R$ 4.534,00
- **Valor total proposto equalizado para o item:** R$ 4.956,00

SUBITEM 02 – 150 (CENTO E CINQUENTA) UNIDADES DE CONECTOR DERIVAÇÃO TIPO CUNHA CABO 70 - 70mm². CONECTOR DERIVAÇÃO TIPO CUNHA, APLICAÇÃO TRONCO 70 mm² E DERIVAÇÃO 70 mm², DIMENSÕES 41 x 41 x 27 mm E 51 x 14 mm. RESISTÊNCIA MÍNIMA À TRAÇÃO 90daN, FABRICADO EM LIGA DE ALUMÍNIO COM TRATAMENTO TÉRMICO DE ALTA RESISTÊNCIA À CORROSÃO E ALTA CONDUTIVIDADE. CADA CONECTOR DEVERÁ VIR COM COMPOSTO ANTIÓXIDO, NO CORPO E NA CUNHA EM QUANTIDADE ADEQUADA PARA SUA CONEXÃO. IDENTIFICAÇÃO DE FORMA LEGÍVEL E INDELÉVEL: NOME OU MARCA DO FABRICANTE, BITOLAS EM mm² OU DIÂMETROS NOMINAIS DO MENOR E MAIOR CABO APLICÁVEL, COR DO CARTUCHO APLICADO NA CONEXÃO. SEM CAPA DE POLIETILENO/ POLIPROPILENO, APLICAÇÃO AZUL E EXTRAÇÃO AZUL. CÓDIGO COCEL 30149. DE ACORDO COM ET. COCEL.158 VIGENTE.

MARCA: INTELLI

- **Preço unitário proposto (1):** R$ 44,05
- **Preço unitário proposto equalizado (2):** R$ 48,15
- **Valor total proposto para o item:** R$ 6.607,50
- **Valor total proposto equalizado para o item:** R$ 7.222,50

SUBITEM 03 – 150 (CENTO E CINQUENTA) UNIDADES DE CONECTOR DERIVAÇÃO TIPO CUNHA CABO 35 - 35mm².CONECTOR DERIVAÇÃO DE CUNHA P/REDE COMPACTA, APLICAÇÃO TRONCO 35mm² E DERIVAÇÃO35mm². RESISTÊNCIA MÍNIMA À TRAÇÃO 90daN, FABRICADO EM LIGA DE ALUMÍNIO COM TRATAMENTO TÉRMICO DE ALTA RESISTÊNCIA À CORROSÃO E ALTA CONDUTIVIDADE. CADA CONECTOR DEVERÁ VIR COM COMPOSTO ANTIÓXIDO, NO CORPO E NA CUNHA EM QUANTIDADE ADEQUADA PARA SUA CONEXÃO. IDENTIFICAÇÃO DE FORMA LEGÍVEL E INDELÉVEL: NOME OU MARCA DO FABRICANTE,

FICAPOCOS

BITOLAS EM MM² OU DIÂMETROS NOMINAIS DO MENOR E MAIOR CABO APLICAVEL, COR DO CARTUCHO APLICADO NA CONEXÃO. SEM CAPA DE POLIETILENO/POLIPROPILENO, APLICAÇÃO E EXTRAÇÃO VERMELHO. CÓDIGO COCEL 30160, CONFORME ET-COCEL.158 VIGENTE.

MARCA: INTELLI

- **Preço unitário proposto (1):** R$ 21,63
- **Preço unitário proposto equalizado (2):** R$ 23,64
- **Valor total proposto para o item:** R$ 3.244,50
- **Valor total proposto equalizado para o item:** R$ 3.546,00

SUBITEM 04 – 200 (DUZENTAS) UNIDADES DE CONECTOR DERIVAÇÃO TIPO CUNHA, APLICAÇÃO TRONCO 185 mm² E DERIVAÇÃO 185 mm², DIMENSÕES 45 x 51 x 28 mm E 54 x 15 mm. RESISTÊNCIA MÍNIMA À TRAÇÃO 137daN, FABRICADO EM LIGA DE ALUMÍNIO COM TRATAMENTO TÉRMICO DE ALTA RESISTÊNCIA À CORROSÃO E ALTA CONDUTIVIDADE. CADA CONECTOR DEVERÁ VIR COM COMPOSTO ANTIÓXIDO, NO CORPO E NA CUNHA EM QUANTIDADE ADEQUADA PARA SUA CONEXÃO. IDENTIFICAÇÃO DE FORMA LEGÍVEL E INDELÉVEL: NOME OU MARCA DO FABRICANTE, BITOLAS EM mm² OU DIÂMETROS NOMINAIS DO MENOR E MAIOR CABO APLICÁVEL, COR DO CARTUCHO APLICADO NA CONEXÃO. SEM CAPA DE POLIETILENO/ POLIPROPILENO, APLICAÇÃO AZUL E EXTRAÇÃO VERMELHO. CÓDIGO COCEL 30165. DE ACORDO COM ET-COCEL.158 VIGENTE.

MARCA: INCESA

- **Preço unitário proposto (1):** R$ 44,16
- **Preço unitário proposto equalizado (2):** R$ 48,27
- **Valor total proposto para o item:** R$ 8.832,00
- **Valor total proposto equalizado para o item:** R$ 9.654,00

VALOR TOTAL PROPOSTO PARA O LOTE 3: R$ 23.218,00 VINTE E TRÊS MIL E DUZENTOS E DEZOITO REAIS

VALOR TOTAL PROPOSTO EQUALIZADO PARA O LOTE 3: R$ 25.378,50 VINTE E CINCO MIL E TREZENTOS E SETENTA E OITO REAIS E CINQUENTA CENTAVOS

VALOR TOTAL PROPOSTO PARA A PROPOSTA: R$ 40.336,00 QUARENTA MIL E TREZENTOS E TRINTA E SEIS REAIS

VALOR TOTAL PROPOSTO EQUALIZADO PARA A PROPOSTA: R$ QUARENTA E QUATRO MIL E NOVENTA E UM REAIS

IMPOSTOS: TABELA TRIBUTÁRIA

ITEM	NCM	IPI*	ICMS*	ICMS-ST relativo ao DIFAL*
FICAPOÇOS				
LOTE 02				
1	**85359090**	0,0%	12,0%	7,5%
2	**85359090**	0,0%	12,0%	7,5%
LOTE 03				
1	**85359090**	0,0%	12,0%	7,5%
2	**85359090**	0,0%	12,0%	7,5%
3	**85359090**	0,0%	12,0%	7,5%
4	**85359090**	0,0%	12,0%	7,5%

8. declaramos que confirmaremos com nova proposta, no prazo de até 03 (três) dias úteis, os itens que foram apresentados lances com novos preços, e julgado como vencedor do certame;

9. declaramos ainda que, nos preços estão incluídos os custos diretos e indiretos, bem como administração, lucro e imprevistos, inclusive todos os tributos (ICMS, SUBST., IPI E OUTROS) sujeitos em decorrência da presente Proposta;

10. que concordamos com as demais disposições do Edital, e reconhecemos à COCEL, o direito de aceitar ou rejeitar todas as propostas sem que nos assista qualquer direito indenizatório.

Poços de caldas, 20 de março de 2026.

SYLVIA LATRONICO DO LAGO MACHADO:

Assinado de forma digital por SYLVIA LATRONICO DO LAGO MACHADO

FICAPOÇOS FIOS E CABOS LTDA

SYLVIA LATRONICO DO LAGO MACHADO

FICAPOÇOS

DADOS DA EMPRESA PARA FORMALIZAÇÃO DO CONTRATO CASO SEJAMOS VENCEDOR:

DADOS DA EMPRESA	
FICAPOÇOS FIOS E CABOS LTDA	
CNPJ: 10.376.365/0001-79	
ENDEREÇO: RUA CIRO MACHADO DE MORAES BLOCO A	
Nº 699	BAIRRO: DISTRITO INDUSTRIAL - POÇOS DE CALDAS - MG
TELEFONE: (35)30421940	E-MAIL: licitacoes@ficapocos.com.br OPTANTE PELO SIMPLES? (NÃO)
DADOS DO RESPONSÁVEL PARA ASSINATURA DE CONTRATOS	
NOME COMPLETO: Sylvia Latrônico do Lago Machado	

FICAPOÇOS

FICHA CADASTRAL

DADOS CADASTRAIS:

RAZÃO SOCIAL: FICAPOÇOS FIOS E CABOS LTDA

CNPJ: 10.376.365/0001-79

IE: 001092702.00-92

A EMPRESA NÃO É OPTANTE PELO SIMPLES NACIONAL

ENDEREÇO: RUA CIRO MACHADO DE MORAES Nº 699, BLOCO 1 – BAIRRO DISTRITO INDUSTRIAL- CEP 37718-261 - CIDADE: POÇOS DE CALDAS – MG / BRASIL.

CONTA BANCÁRIA: ITAU – AG- 0267 C/C 65936-5

E-MAIL PARA ENVIO DA ORDEM DE COMPRA E CONTRATO:

Informamos para os devidos fins que em caso de qualquer comunicação futura seja encaminhado para o seguinte endereço:

CONTATO SETOR DE LICITAÇÕES:

NICOLY LIMA DOS SANTOS

E-MAIL: licitacoes@ficapocos.com.br

TELEFONE: WHATSAPP (35) 9-97601653 / FIXO (35) 3042-1940

NOME DO REPRESENTANTE LEGAL AUTORIZADO PARA ASSINATURA DE CONTRATOS:

NOME: SYLVIA LATRÔNICO DO LAGO MACHADO

DADOS DO RESPONSÁVEL COMO TESTEMUNHA DA EMPRESA PARA POSSÍVEIS CONTRATOS:

NOME: ADEMIR MACHADO

ANEXO V

PROPOSTA

À

COMPANHIA CAMPOLARGUENSE DE ENERGIA - COCEL

Ref.: LICITAÇÃO N.º 013/2026

Prezados Senhores:

Tem a presente a finalidade de apresentar a nossa proposta para fornecimento de **CONECTORES, ESPAÇADORES E ESTRIBOS**, de acordo com as quantidades e características constantes do Anexo I, do **Edital de Licitação n.º 013/2026,** considerando:

1. que o prazo de validade da Proposta, contado a partir da data de sua apresentação, é de 60 (sessenta) dias;

2. que o local de entrega é na Rua Bom Jesus, n.º 1099 - Almoxarifado da COCEL, c/descarga, sendo frete CIF;

3. que o prazo de entrega é de até 45 dias da assinatura do contrato ou da emissão da ordem de compra;

4. que o pagamento deverá ser efetuado em 01 (uma) parcela, no prazo de 30 dias a contar da **data da entrega da mercadoria;**

5. que o material em questão terá garantia de 12 meses;

6. que concordamos em firmar o contrato para fornecimento do(s) objeto(s) relacionados nesta proposta, pelo(s) preço(s) apresentado através do lance registrado e oferecido por nosso representante credenciado;

7. que o preço ofertado é de:

ITEM 02 (LOTE) AMPLA PARTICIPAÇÃO

SUBITEM 01 – 100 (CEM) UNIDADES DE ESTRIBO COM CONECTOR DERIVAÇÃO CUNHA CABO 35mm²/2AWG. ESTRIBO COM CONECTOR DERIVAÇÃO CUNHA PARA CABO COBERTO35mm² E CABO DE ALUMÍNIO NU 2AWG, FABRICADO EM COBRE ELETROLÍTICO, TEMPERA DURA, COM CONDUTIVIDADE ELÉTRICA MÍNIMA DE 98% IACS A 20ºC, REVESTIDO DE ESTANHO POR IMERSÃO À QUENTE CONFORME NBR 6323 OU POR PROCESSO ELETROLÍTICO, COM CAMADA DE ESPESSURA MÍNIMA DE 8µm. DEVERÁ ESTAR IDENTIFICADO DE FORMA LEGÍVEL NO MÍNIMO O NOME OU MARCA DO FABRICANTE, E BITOLA EM mm²/AWG DE SUA APLICAÇÃO. CÓDIGO COCEL 30100. DE ACORDO COM ET.COCEL.160 VIGENTE. MARCA INTELLI É DE:
PREÇO UNITÁRIO PROPOSTO EQUALIZADO R$ 60,60 (SESSENTA REAIS E SESSENTA CENTAVOS).
VALOR TOTAL PROPOSTO EQUALIZADO PARA O SUBITEM 01 (C/ PIS, COFINS, ICMS, IPI E ST QUANDO APLICÁVEL) = R$ 6.060,00 (SEIS MIL E SESSENTA REAIS).

SUBITEM 02 – 50 (CINQUENTA) UNIDADES DE ESTRIBO COM CONECTOR DERIVAÇÃO CUNHA CABO 185mm²/336,4 AWG. ESTRIBO COM CONECTOR DERIVAÇÃO CUNHA PARA CABO COBERTO185mm² E CABO DE ALUMÍNIO NU 336,4AWG, FABRICADO EM COBRE ELETROLÍTICO, TEMPERA DURA, COM CONDUTIVIDADE ELÉTRICA MÍNIMA DE 98% IACS A 20ºC, REVESTIDO DE ESTANHO POR IMERSÃO À QUENTE CONFORME NBR 6323 OU POR PROCESSO ELETROLÍTICO, COM CAMADA DE ESPESSURA MÍNIMA DE 8µm. DEVERÁ ESTAR IDENTIFICADO DE FORMA LEGÍVEL NO MÍNIMO O NOME OU MARCA DO FABRICANTE E BITOLA EM AWG/MM² DE SUA APLICAÇÃO. CÓDIGO COCEL 30101. DE ACORDO COM ET.COCEL.160 VIGENTE. MARCA INTELLI É DE:
PREÇO UNITÁRIO PROPOSTO EQUALIZADO R$ 79,00 (SETENTA E NOVE REAIS).
VALOR TOTAL PROPOSTO EQUALIZADO PARA O SUBITEM 02 (C/ PIS, COFINS, ICMS, IPI E ST QUANDO APLICÁVEL) = R$ 3.950,00 (TRÊS MIL NOVECENTOS E CINQUENTA REAIS).01

VALOR TOTAL PROPOSTO EQUALIZADO PARA O **ITEM 02** (C/ PIS, COFINS, ICMS, IPI E ST QUANDO APLICÁVEL) = R$ 10.010,00 (DEZ MIL E DEZ REAIS).

ITEM 03 (LOTE) AMPLA PARTICIPAÇÃO

SUBITEM 01 – 200 (DUZENTAS) UNIDADES DE CONECTOR DERIVAÇÃO DE CUNHA TIPO II - VERDE. PARA REDES DE AT E BT, RAMAL DE LIGAÇÃO E ILUMINAÇÃO PÚBLICA A SEREM INSTALADOS NAS REDES AÉREAS DE DISTRIBUIÇÃO, TIPO II, EMBALAGEM VERDE, DIMENSÕES COMPONENTE 'C' 19,0 X 28,4mm, COMPONENTE CUNHA 19,0 X 16,3mm, RESISTÊNCIA MÍNIMA À TRAÇÃO 20daN, FABRICADO EM LIGA DE COBRE COM TEOR MÁXIMO DE 31,5% DE ZINCO, COM REVESTIMENTO DE ESTANHO COM CAMADA DE ESPESSURA MÉDIA DE 12 µm. CADA CONECTOR DEVERÁ VIR COM COMPOSTO ANTIÓXIDO, NO CORPO E NA CUNHA EM QUANTIDADE ADEQUADA PARA SUA CONEXÃO. IDENTIFICAÇÃO DE FORMA LEGÍVEL E INDELÉVEL: NOME OU MARCA DO FABRICANTE, BITOLAS EM mm² OU DIÂMETROS NOMINAIS DO MENOR E MAIOR CABO APLICAVEL, CÓDIGO COCEL 30135. DE ACORDO COM ET.COCEL.158 VIGENTE. MARCA INTELLI É DE: PREÇO UNITÁRIO PROPOSTO EQUALIZADO R$ 13,90 (TREZE REAIS E NOVENTA CENTAVOS).
VALOR TOTAL PROPOSTO EQUALIZADO PARA O SUBITEM 01 (C/ PIS, COFINS, ICMS, IPI E ST QUANDO APLICÁVEL) = R$ 2.780,00 (DOIS MIL SETECENTOS E OITENTA REAIS).

SUBITEM 02 – 150 (CENTO E CINQUENTA) UNIDADES DE CONECTOR DERIVAÇÃO TIPO CUNHA CABO 70 - 70mm². CONECTOR DERIVAÇÃO TIPO CUNHA, APLICAÇÃO TRONCO 70 mm² E DERIVAÇÃO 70 mm², DIMENSÕES 41 x 41 x 27 mm E 51 x 14 mm. RESISTÊNCIA MÍNIMA À TRAÇÃO 90daN, FABRICADO EM LIGA DE ALUMÍNIO COM TRATAMENTO TÉRMICO DE ALTA RESISTÊNCIA À CORROSÃO E ALTA CONDUTIVIDADE. CADA CONECTOR DEVERÁ VIR COM COMPOSTO ANTIÓXIDO, NO CORPO E NA CUNHA EM QUANTIDADE ADEQUADA PARA SUA CONEXÃO. IDENTIFICAÇÃO DE FORMA LEGÍVEL E INDELÉVEL: NOME OU MARCA DO FABRICANTE, BITOLAS EM mm² OU DIÂMETROS NOMINAIS DO MENOR E MAIOR CABO APLICÁVEL, COR DO CARTUCHO APLICADO NA CONEXÃO. SEM CAPA DE POLIETILENO/ POLIPROPILENO, APLICAÇÃO AZUL E EXTRAÇÃO AZUL. CÓDIGO COCEL 30149. DE ACORDO COM ET.COCEL.158 VIGENTE. MARCA INTELLI É DE:
PREÇO UNITÁRIO PROPOSTO EQUALIZADO R$ 28,90 (VINTE E OITO REAIS E NOVENTA CENTAVOS).

VALOR TOTAL PROPOSTO EQUALIZADO PARA O SUBITEM 02 (C/ PIS, COFINS, ICMS, IPI E ST QUANDO APLICÁVEL) = R$ 4.335,00 (QUATRO MIL TREZENTOS E TRINTA E CINCO REAIS).

SUBITEM 03 – 150 (CENTO E CINQUENTA) UNIDADES DE CONECTOR DERIVAÇÃO TIPO CUNHA CABO 35 - 35mm².CONECTOR DERIVAÇÃO DE CUNHA P/REDE COMPACTA, APLICAÇÃO TRONCO 35mm² E DERIVAÇÃO35mm². RESISTÊNCIA MÍNIMA À TRAÇÃO 90daN, FABRICADO EM LIGA DE ALUMÍNIO COM TRATAMENTO TÉRMICO DE ALTA RESISTÊNCIA À CORROSÃO E ALTA CONDUTIVIDADE. CADA CONECTOR DEVERÁ VIR COM COMPOSTO ANTIÓXIDO, NO CORPO E NA CUNHA EM QUANTIDADE ADEQUADA PARA SUA CONEXÃO. IDENTIFICAÇÃO DE FORMA LEGÍVEL E INDELÉVEL: NOME OU MARCA DO FABRICANTE, BITOLAS EM MM² OU DIÂMETROS NOMINAIS DO MENOR E MAIOR CABO APLICAVEL, COR DO CARTUCHO APLICADO NA CONEXÃO. SEM CAPA DE POLIETILENO/POLIPROPILENO, APLICAÇÃO E EXTRAÇÃO VERMELHO. CÓDIGO COCEL 30160, CONFORME ET-COCEL.158 VIGENTE. MARCA INTELLI É DE:
PREÇO UNITÁRIO PROPOSTO EQUALIZADO R$ 14,70 (QUATORZE REAIS E SETENTA CENTAVOS).
VALOR TOTAL PROPOSTO EQUALIZADO PARA O SUBITEM 03 (C/ PIS, COFINS, ICMS, IPI E ST QUANDO APLICÁVEL) = R$ 2.205,00 (DOIS MIL DUZENTOS E CINCO REAIS).

SUBITEM 04 – 200 (DUZENTAS) UNIDADES DE CONECTOR DERIVAÇÃO TIPO CUNHA, APLICAÇÃO TRONCO 185 mm² E DERIVAÇÃO 185 mm², DIMENSÕES 45 x 51 x 28 mm E 54 x 15 mm. RESISTÊNCIA MÍNIMA À TRAÇÃO 137daN, FABRICADO EM LIGA DE ALUMÍNIO COM TRATAMENTO TÉRMICO DE ALTA RESISTÊNCIA À CORROSÃO E ALTA CONDUTIVIDADE. CADA CONECTOR DEVERÁ VIR COM COMPOSTO ANTIÓXIDO, NO CORPO E NA CUNHA EM QUANTIDADE ADEQUADA PARA SUA CONEXÃO. IDENTIFICAÇÃO DE FORMA LEGÍVEL E INDELÉVEL: NOME OU MARCA DO FABRICANTE, BITOLAS EM mm² OU DIÂMETROS NOMINAIS DO MENOR E MAIOR CABO APLICÁVEL, COR DO CARTUCHO APLICADO NA CONEXÃO. SEM CAPA DE POLIETILENO/ POLIPROPILENO, APLICAÇÃO AZUL E EXTRAÇÃO VERMELHO. CÓDIGO COCEL 30165. DE ACORDO COM ET-COCEL.158 VIGENTE. MARCA INTELLI É DE:
PREÇO UNITÁRIO PROPOSTO EQUALIZADO R$ 27,50 (VINTE E SETE REAIS E CINQUENTA CENTAVOS).
VALOR TOTAL PROPOSTO EQUALIZADO PARA O SUBITEM 04 (C/ PIS, COFINS, ICMS, IPI E ST QUANDO APLICÁVEL) = R$ 5.500,00 (CINCO MIL E QUINHENTOS REAIS).

VALOR TOTAL PROPOSTO EQUALIZADO PARA O **ITEM 03** (C/ PIS, COFINS, ICMS, IPI E ST QUANDO APLICÁVEL) = R$ 14.820,00 (QUATORZE MIL OITOCENTOS E VINTE REAIS).

TABELA TRIBUTÁRIA:

ITEM	NCM		IPI*	ICMS*	ICMS-ST Relativo ao DIFAL*
1	85359090	Alíquota (1)	0%	19,50%	N/A
		Base de cálculo (2)	100%		
2	85359090	Alíquota (1)	0%	19,50%	N/A
		Base de cálculo (2)	100%		
3	85359090	Alíquota (1)	0%	19,50%	N/A
		Base de cálculo (2)	100%		
4	85359090	Alíquota (1)	0%	19,50%	N/A
		Base de cálculo (2)	100%		
5	85359090	Alíquota (1)	0%	19,50%	N/A
		Base de cálculo (2)	100%		
6.	85359090	Alíquota (1)	0%	19,50%	N/A
		Base de cálculo (2)	100%		

* Não sendo aplicável, indicar com NA (não se aplica).

(1) Informar a alíquota normal ou, se houver redução, a alíquota já reduzida.

(2) Informar a alíquota normal (100%) ou, se houver redução, a base de cálculo já reduzida e informar o dispositivo legal em informações adicionais.

Informações Adicionais:

---

8. declaramos que confirmaremos com nova proposta, no prazo de até 03 (três) dias úteis, os itens que foram apresentados lances com novos preços, e julgado como vencedor do certame;

9. declaramos ainda que, nos preços estão incluídos os custos diretos e indiretos, bem como administração, lucro e imprevistos, inclusive todos os tributos (ICMS, SUBST., IPI E OUTROS) sujeitos em decorrência da presente Proposta;

10. que concordamos com as demais disposições do Edital, e reconhecemos à **COCEL**, o direito de aceitar ou rejeitar todas as propostas sem que nos assista qualquer direito indenizatório.

Mandaguari, 24 de Março de 2026.

Haroldo Danillo Romani
Procurador

Dados da empresa para formalização do contrato caso sejamos vencedores:

Razão Social: Onix Distribuidora de Produtos Elétricos Ltda.

Endereço: Avenida Chacker Abrahim, 180 – D

Bairro: Parque Industrial II

Município: Mandaguari UF: PR

CEP: 86975-000

Telefone: (44) 3233-8520 Fax: (44) 3233-8520

CNPJ: 07.770.014/0001-33

Insc. Est.: 90360079-98

E-mail: licitacoesonix@onixcd.com.br

REPRESENTANTE LEGAL:

Nome: Idimilso Dalbem

E-mail: licitacoesonix@onixcd.com.br

Cod. Local: 30100

CÓD:	10239

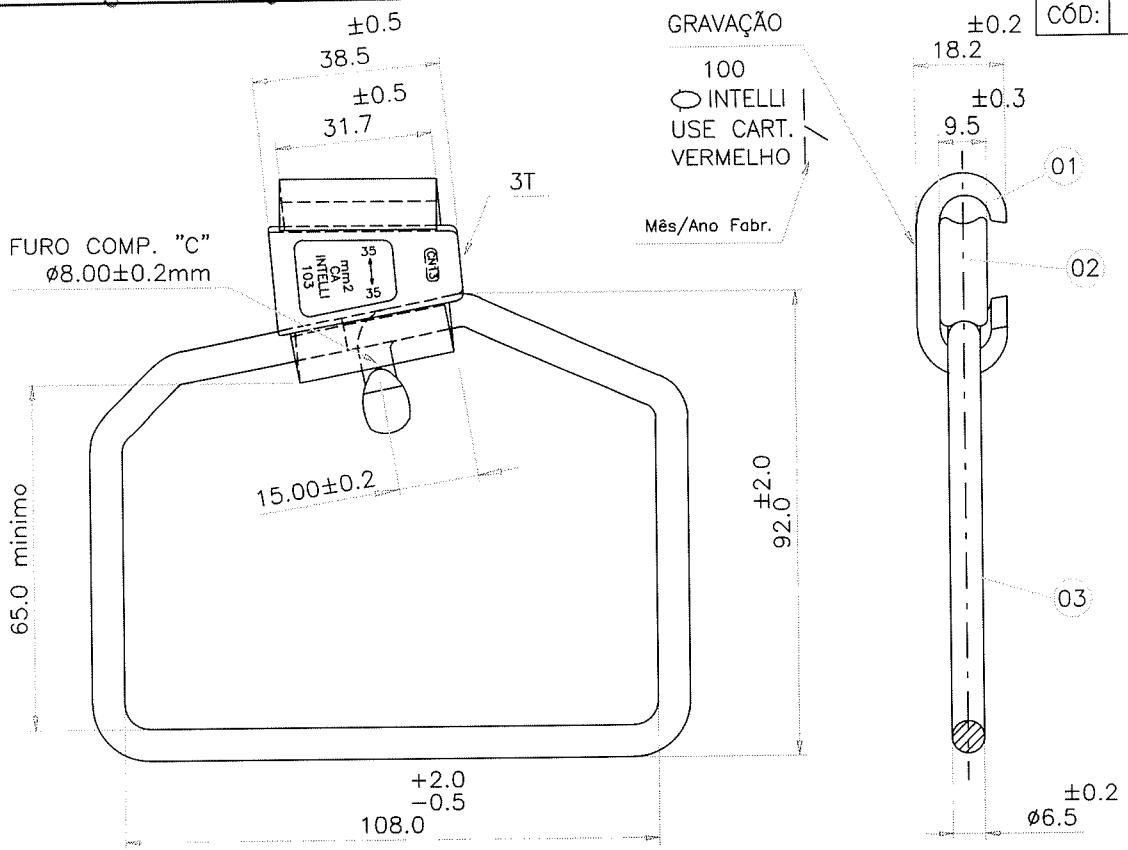

CONDUTOR: 4–2 AWG
ESTRIBO: 2 AWG
FERRAMENTA DE APLICAÇÃO: FERRAMENTA COM CARTUCHO EXPLOSIVO
CARTUCHO DE APLICAÇÃO: COR VERMELHA
CARTUCHO DE EXTRAÇÃO: COR VERMELHA
EMBALAGEM TRANSPARENTE
OBS.1: CONECTOR SERÁ FORNECIDO COM COMPOSTO ANTI–ÓXIDO **"INTELTROX–R".**
OBS.2: DEVERÁ SER IMPRESSO NA PARTE EXTERNA DA EMBALAGEM, ATRAVÉS DA IMPRESSORA CODIFICADORA, O CÓDIGO DE MATERIAL DA COPEL:

CÓDIGO COPEL
15014309

CÓPIA NÃO CONTROLADA

NÃO SERÁ ATUALIZADA EM CASO DE REVISÃO

ESTE DESENHO É PROPRIEDADE EXCLUSIVA DE INTELLI INDUSTRIA DE TERMINAIS ELETRICOS LTDA., SENDO PROIBIDA SUA REPRODUÇÃO TOTAL OU PARCIAL, COMUNICADO A TERCEIROS OU POSTO A SUA DISPOSIÇÃO.

REF.: **COPEL** DES. NTC 813030 REV. MAIO/2022 CÓD. 15014309

ITEM	DENOMINAÇÃO	MATERIAL	P. BRUTO	P. LIQ.
03	ESTRIBO ESTANHADO	COBRE ELETROLÍTICO		
02	COMP. "CUNHA 103"	LIGA ALUMÍNIO		
01	COMPONENTE "C"	LIGA ALUMÍNIO		

No	ALTERACAO	DATA	VISTO
10	ATUALIZAÇÃO GERAL	10/11/22	
09	ATUALIZ. NORMA COPEL	12/09/22	
08	INCLUSÃO NOTA 4	30/05/19	
07	ATUALIZ.NORMA COPEL	06/11/17	
06	ATUALIZ.NORMA COPEL	24/11/14	
05	INCL. COTA ø FURO E COTA POSIÇÃO FURO COMP."C"	06/12/12	
04	ALT.GRAVAÇÃO CUNHA	07/03/12	

REVISOES

Dimensões em mm

TOLERÂNCIAS NÃO ESPECIFICADAS:

INTELLI — INDUSTRIA DE TERMINAIS ELETRICOS LTDA.

CONECTOR CUNHA DE ALUMINIO C/ ESTRIBO NORMAL CAEN–103

ESC. S/E	NOME	DATA	No
DESENHO:	GABRIEL	13/02/07	D.P.4768
PROJETO:			
APROVADO:		13/02/07	FOLHA: 01 DE: 01

Cód. Excel: 30.101

COD:	10238

COMPONENTE "C"

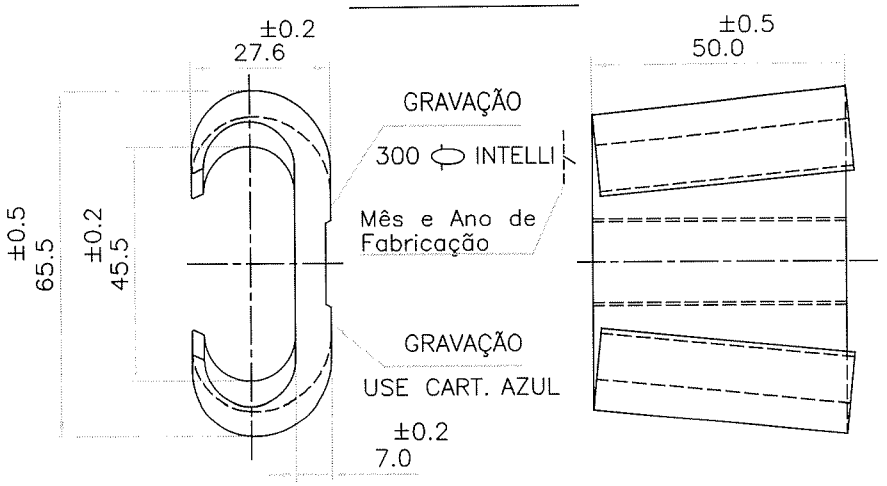

COMPONENTE "CUNHA"

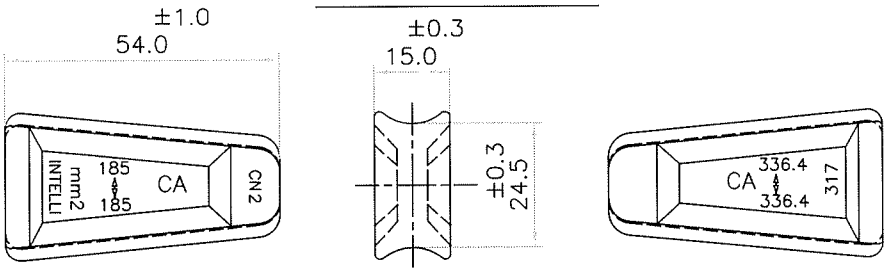

MATERIAL (COMP. "C"): LIGA DE ALUMÍNIO
MATERIAL (COMP. "CUNHA"): LIGA DE ALUMÍNIO
SÉRIE–300 (AZUL)
EMBALAGEM: COR AZUL, INDIVIDUAL
FAIXA DOS DIÂMETROS: PRINCIPAL: MÁX. 17,37 MÍN. 15,24
DERIVAÇÃO: MÁX. 17,37 MÍN. 15,24
SOMA DOS DIÂMETROS: MÁX. 34,75 MÍN. 30,18
FERRAMENTA DE APLICAÇÃO: FERRAMENTA COM CARTUCHO EXPLOSIVO
CARTUCHO DE APLICAÇÃO: COR AZUL
CARTUCHO DE EXTRAÇÃO: COR VERMELHA

CÓPIA NÃO CONTROLADA

NÃO SERÁ ATUALIZADA EM CASO DE REVISÃO

ESTE DESENHO É PROPRIEDADE EXCLUSIVA DE INTELLI INDUSTRIA DE TERMINAIS ELETRICOS LTDA., SENDO PROIBIDA SUA REPRODUÇÃO TOTAL OU PARCIAL, COMUNICADO A TERCEIROS OU POSTO A SUA DISPOSIÇÃO.

OBS.1: CONECTOR SERÁ FORNECIDO COM COMPOSTO ANTI–ÓXIDO "INTELTROX–AI".

OBS.2: QUANDO SOLICITADO SERÁ FORNECIDO COM CARTUCHO DE APLICAÇÃO METÁLICO COLOCADO NA EMBALAGEM.

REF.: NORMAL NORMA NBR–11788
COELBA VR01.02–00.26 3ªED. 26/11/15 CÓD.:2400031
COSERN SR01.03–00–30 3ªED. 26/11/15 CÓD.2400031
CELPE VR01.01–00.047 8ªED; 30/11/15 CÓD.2400031
ENERGISA CLASSE–16 DES.006/7 VERS.3.0 JUL/2012 CÓD.32909

Nº	ALTERAÇÃO	DATA	VISTO
23	ALT.PESO/REV.DÓC.COELBA COSERN/CELPE E ENERGISA	17/03/17	
22	RET. REF. AES–SUL	27/06/13	
21	ALT. GRAVAÇÃO CUNHA	02/03/12	
20	ALT. GRAVAÇÃO CUNHA	24/11/11	
19	RET. REF. COELCE	19/10/11	
18	RET.REF.ESCELSA	29/06/11	
17	RET.REF.CELESC	01/12/10	
16	ALT. PESO/DIMENSIONAL "COMP. CUNHA"	13/09/10	
15	PESO LÍQUIDO "CUNHA"	07/07/10	
14	INCL.REF.AES–SUL	08/12/09	
13	REV.DES.COELCE	01/10/09	
12	REV. DES. CELESC	14/05/08	

REVISÕES

DIMENSÕES EM mm. | TOLERÂNCIAS NÃO ESPECIFICADAS:

INTELLI INDUSTRIA DE TERMINAIS ELETRICOS LTDA.

CONECTOR DERIVAÇÃO CUNHA DE ALUMÍNIO CADC–317 AZUL SÉRIE–300

ESC. S/E	NOME	DATA
DESENHO	MARCIO	04/07/03
PROJETO		
APROVADO		04/07/03

D.P.4241

FOLHA: 01 DE 01